ReHeat
heetwatersystemen

i.c.m boiler geschikt voor ISDE of SDE+ subsidie

uitzonderlijk efficiënte warmtecollector
geen bewegende delen
ook gebruikt in de ruimtevaarttechniek

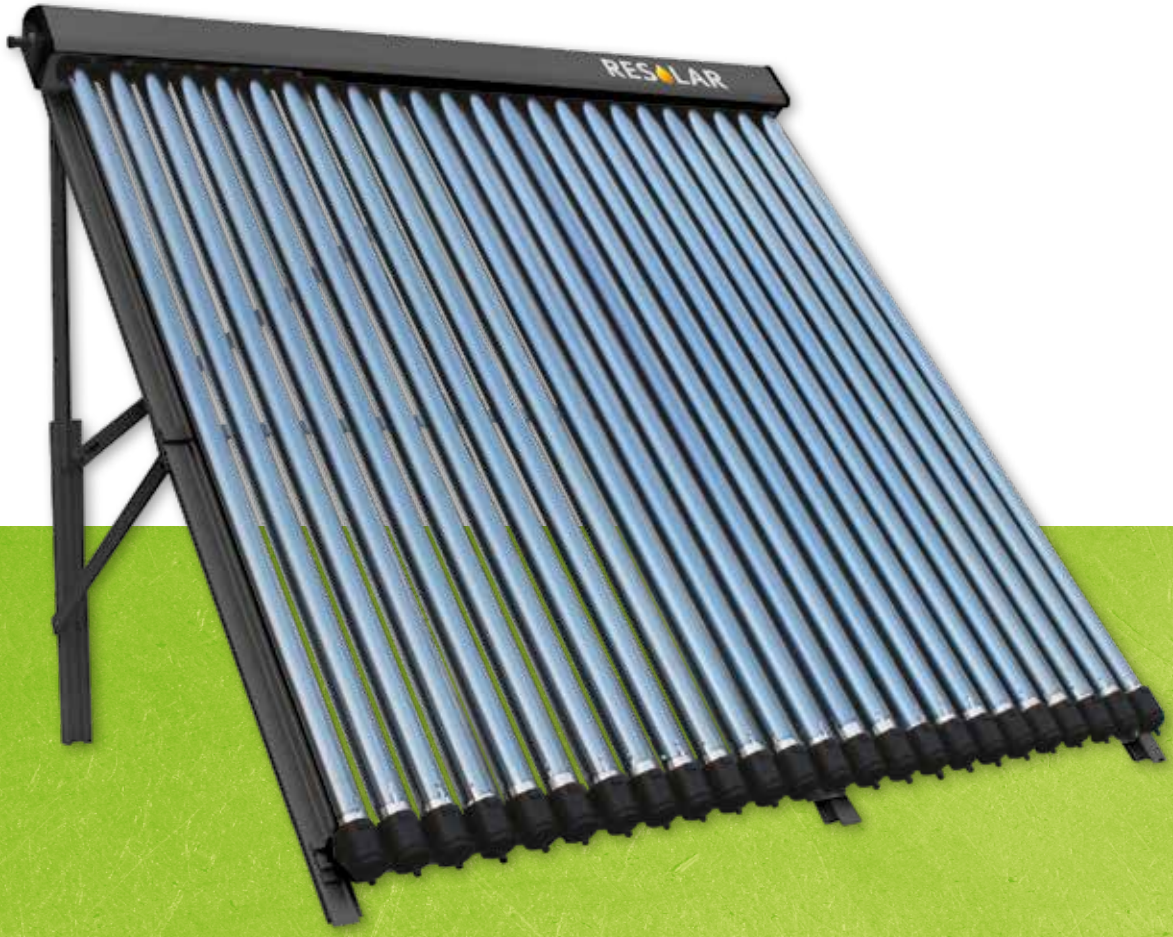

ReHeat Pipes

Zonnecollector met ReHeat Pipes...
Nu investeren - direct besparen!

ReHeat
heetwatersystemen

ReHeat Pipes voor zonnecollector

Een ReHeat zonnecollector bestaat uit vierentwintig of dertig naast elkaar geplaatste, glazen buizen van borosilicaatglas. De wanden van deze glazen pipes zijn gemaakt van dubbel glas. Binnen in de ReHeat Pipes is een vacuümsituatie gecreëerd, waardoor de warmte extreem goed wordt vastgehouden. Dit principe kent u wellicht van de thermosfles.

Op de binnenwand is een speciale absorber coating aangebracht die bij diffuus licht (bewolking) infrarood straling omzet in warmte.

Aan de bovenzijde is de ReHeat Pipe voorzien van een koperen kop die in de collector wordt geschoven. Deze kop draagt er zorg voor dat de warmte wordt afgegeven aan het water dat langs de kop voert.

ReHeat pipes hebben maar weinig zonlicht nodig om te kunnen presteren en ze doen dit ook als de buitentemperatuur erg laag is. Zelfs bij min 20°C levert de collector bij voldoende straling warm water!

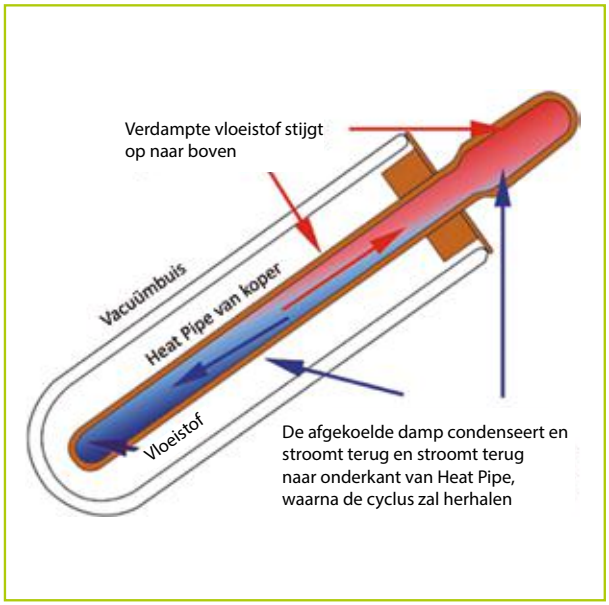

werkt effectief tot -20˚C

Werking

ReHeat pipes zijn gemaakt van twee lagen borosilicaatglas. Tussen de twee lagen is een vacuüm getrokken van 5 x 10 Pa. Het vacuüm zorgt voor een zeer laag warmteverlies.

Op de buitenkant van de binnenste pijp zijn drie lagen aangebracht:
- een anti-reflectie-laag
- een absorptie-laag
- een infrarood-reflectie-laag

In de binnenste tube zitten aluminium reflectors die de warmte naar een koperen pijp afgeven, gevuld met een vloeistof. Wanneer de zon schijnt zal de binnenste, gecoate, glazen pijp opwarmen. Door het vacuüm kan de warmte niet ontsnappen.
De warmte trekt vervolgens via de aluminium reflectoren naar de koperen heat pipe, waarna de vloeistof op zal verdampen. Bovenin de heat pipe condenseert de vloeistof en geeft daarmee zijn warmte af aan de collectorkop. Vervolgens loopt de vloeistof terug naar beneden waarna de cyclus opnieuw begint.

In tegenstelling tot wat veel mensen denken, loopt er geen water door de buizen. De ReHeat Pipes worden ingesmeerd met een warmtegeleidende pasta (ook wel processor pasta genoemd omdat deze veel in de computerindustrie wordt gebruikt) en in de collectorkop gestoken.

Bij schade kan de heat pipe daardoor vervangen worden, zonder dat het systeem eerst moet worden afgetapt. Het systeem blijft dus gewoon door werken, zonder lekkage. Simpelweg de defecte heat pipe uit het systeem trekken en vervangen door een nieuwe.

- **uitzonderlijk efficiënte warmtecollector**
- **geen bewegende delen - zolang de pipe intact blijft, kan hij eeuwig functioneren**
- **ook gebruikt in de ruimtevaarttechniek**

super rendement

Technische specificaties voor vacuüm zonnecollectoren

	RS 2401-3	RS 3001-3
Resolar Vacuüm Zonnecollector		
Aantal per collector	24	30
Capaciteit	200 liter	240 liter
Apertuur oppervlakte	2,27 m2	2,83 m2
Bruto oppervlakte	3,76 m2	4,66 m2
Gewicht	84 Kg	103 Kg
Volume	0,34 m3	0,41 m3
Vacuum buis		
Binnen diameter	47 mm	
Buiten diameter	58 mm	
Lengte	1800 mm	
Gewicht	2,5 Kg	
Glas dikte	1,6 mm	
Materiaal	Borosilicate glass	
Absorberende coating	CU-SS-N/AL	
Vacuüm grade	P ≤ 5 × 10-3	
Thermische geleidende materiaal	Aluminium 1600 - 0,24mm	
Thermische expansie buitenpijp	≤3.3µm	
Thermische expansie binnenpijp	≤ 0,3µm	
Absorbtie	≥ 93%	
Max. druk	0,7 Mpa	
Vries bestendigheid	max -30 °C	
Isolatietemperatuur	≥ 260 °C	
Copper material	TU1 - C10100 C1011	
Manifold		
Aansluiting	22 mm	
Runner	diameter 38 - 1,1mm	
Isolatie	glaswol + polyurethaan schuim	
Max. isolatie temperatuur	400 °C	
Max. druk	1.2 Mpa	
Materiaal	aluminium alloy 2,0mm	
Frame (Optie)		
Afmetingen	zie tekening	
Materiaal	aluminium alloy 2 mm	
Type	hoek verstelbaar	
Reflector (optional)		
Materiaal	RVS US304-2B	
Overig	**RS 2401-3**	**RS 3001-3**
Jaaropbrengst kWh (Würzburg 25°C)	2034	2543
Jaaropbrengst kWh (Würzburg 50°C)	1686	2107
Locatie temperatuur sensor	links	

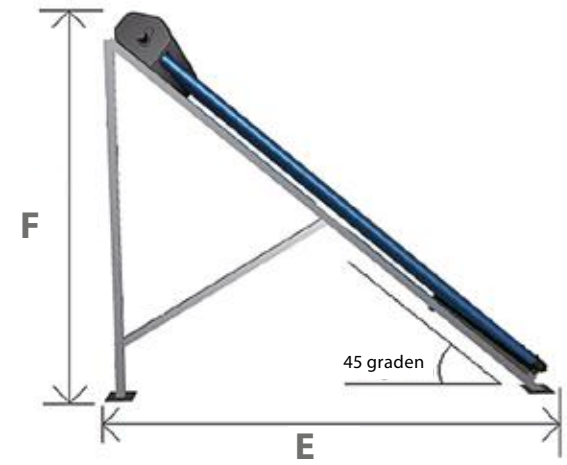

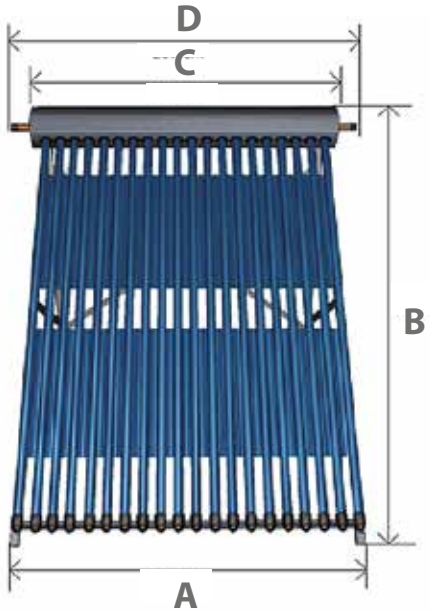

Model	Afmeting (cm) bij 45°					
	Hoek is verstelbaar					
	A*	B*	C*	D*	E*	F
RS 2401-3	183*	202*	186*	194*	136*	150
RS 3001-3	228*	202*	231*	239*	136*	150

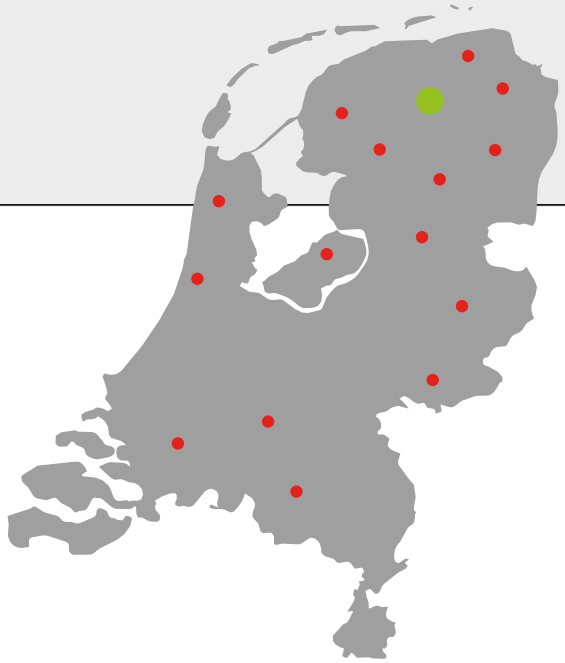

Kijk voor de actuele leveranciers op: www.reheat.nl

Energie Investeringsaftrek (EIA)

Bent u een ondernemer die investeert in energiebesparende technieken of duurzame energie? Dan kunt u onder bepaalde voorwaarden gebruikmaken van de EIA. Uw investering biedt dubbel voordeel: uw energiekosten gaan omlaag én u betaalt minder inkomsten- of vennootschapsbelasting.

Met de EIA kunt u 58% van de investeringskosten extra aftrekken van de fiscale winst. Het directe financiële voordeel is afhankelijk van het belastingpercentage; het bedraagt ongeveer 15% van de goedgekeurde investeringskosten. De EIA kunt u toepassen naast de 'gewone' investeringsaftrek.

Kleinschaligheids Investerings Aftrek (KIA)

Als u in een boekjaar investeert in bedrijfsmiddelen, dan kunt u in aanmerking komen voor de KIA.

De bedrijfsmiddelen waarin u investeert, moeten dan wel in aanmerking komen voor investeringsaftrek. Het bedrag van de kleinschaligheidsinvesteringsaftrek hangt af van het geïnvesteerde bedrag in het boekjaar.

Surf voor de meest actuele informatie over deze regelingen naar www.rvo.nl

ReHeat
heetwatersystemen

ReHeat BV
Industrieweg 7
9861 BT Grootegast

T +31 (0)594 69 79 02
Url www.reheat.nl
E-mail info@reheat.nl

dealer

Hoewel wij aan deze folder de nodige aandacht hebben besteed, kan aan deze informatie geen rechten worden ontleend. Nadruk of overname is zonder toestemming van ReHeat B.V. ten strengste verboden. Wijzigingen voorbehouden.

17001_1_ReHeatPipes